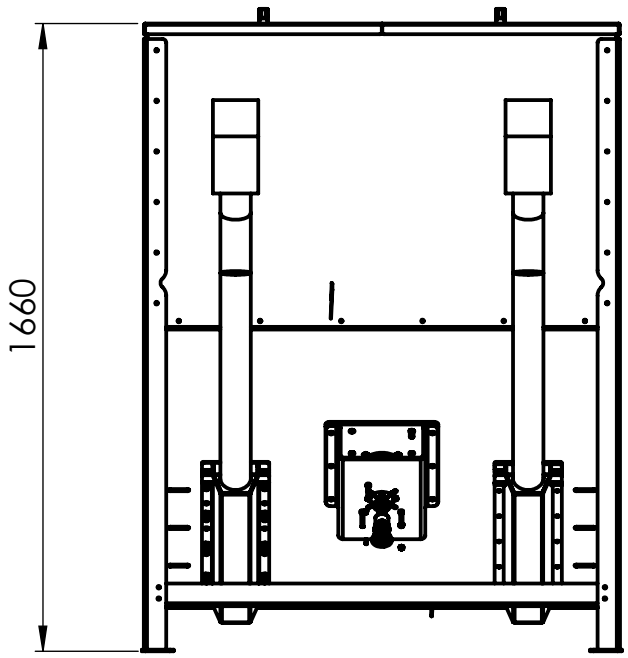

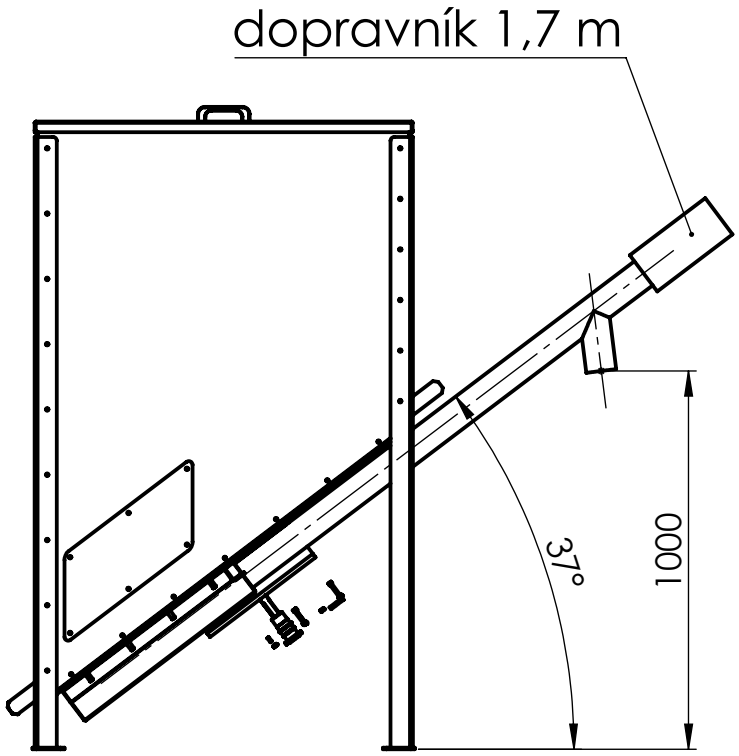

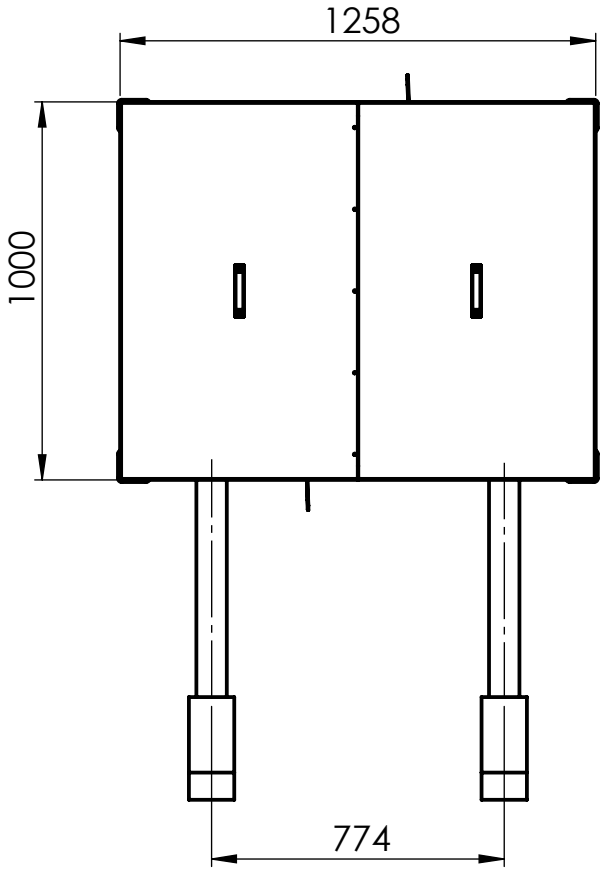

	Materiál:	Polotovar:	Hmotnost: 2818.09	Zpracováno pomocí produktu SOLIDWORKS
	Kreslil: Mendík T. / Kreslil dne:	Schválil: / Schválil dne:	Změnu schválil: / Změnil dne	
	Název: NS_stepka_1500-V2			
Oprava:	Měřítko: 1:20	Č. výkresu	Formát listu: A4	List: 1z1
Popis změny:				